200 ՄՄ ՀԱՍՏՈՒԹՅԱՄԲ ՄԻՋՆՈՐՄԻ ԻՐԱԿԱՆԱՑՄԱՆ ԴՐՎԱԳ

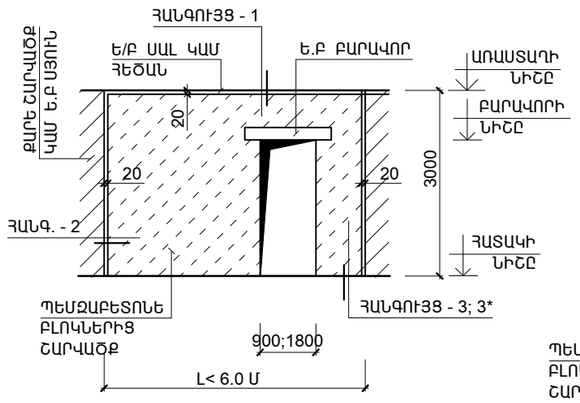

ՀԱՆԳՈՒՅՑ - 1

ՄԻՋՆՈՐՄԻ ԱՄՐԱԿԱՊՈՒՄԸ ԾԱԾԿԻ ՍԱԼԻՆ ԿԱՄ ՀԵԾԱՆԻՆ

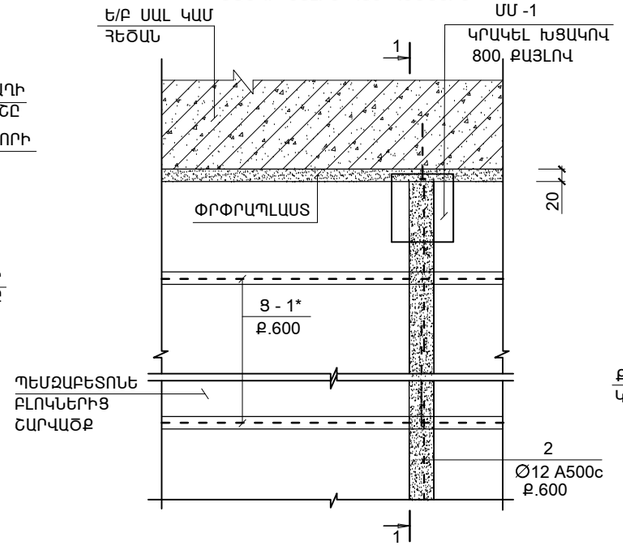

ՀԱՆԳՈՒՅՑ - 2

ՄԻՋՆՈՐՄԻ ՄԻԱՑՈՒՄԸ ՊԱՏԻ ԿԱՄ Ե.Բ ՍՅԱՆ ՀԵՏ

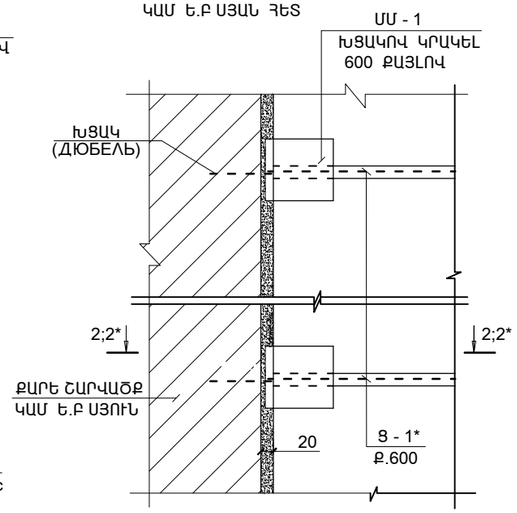

1 - 1

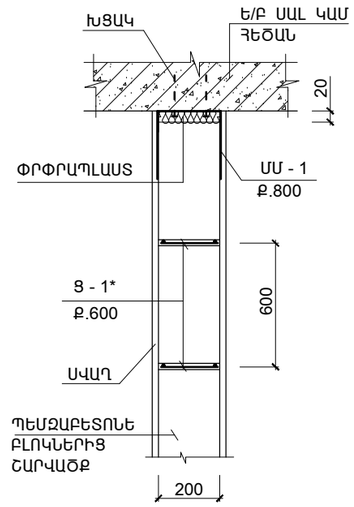

2 - 2

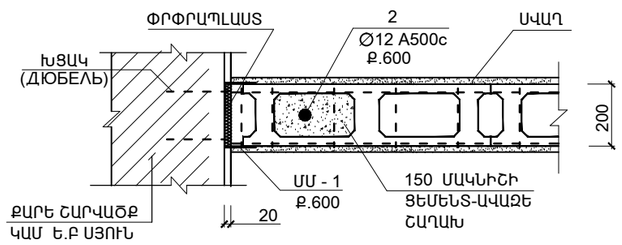

ՄԱՆՐԱՄԱՍ ՄՄ - 1

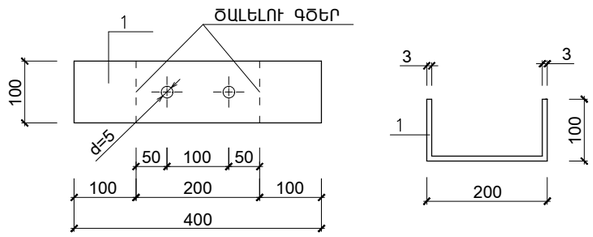

2* - 2*

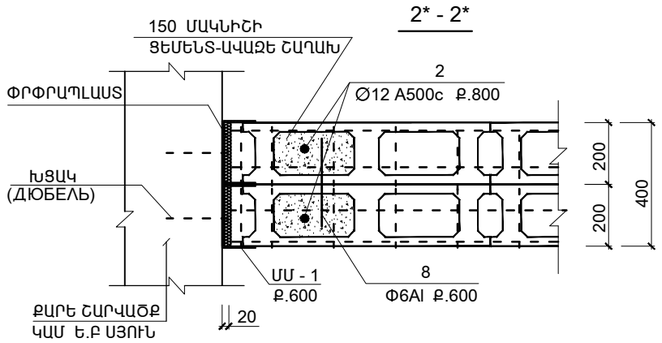

ՏԱՐՐԵՐԻ ՄԱՍՆԱՑՈՒՅԱԿ

ԴԻՐՔ	ԷՍՔԻԶ
8	200; 100; 100

ՀԱՆԳՈՒՅՑ - 3

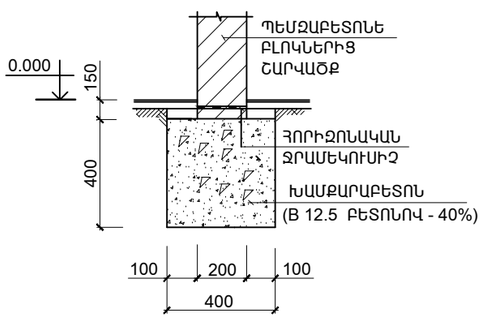

ՀԱՆԳՈՒՅՑ - 3*

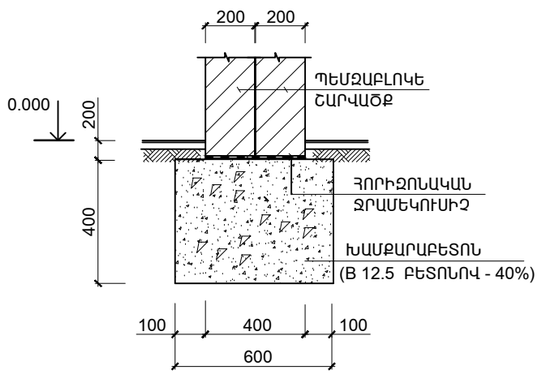

200 ՄՄ ՀԱՍՏՈՒԹՅԱՄԲ ՄԻՋՆՈՐՄՆԵՐԻ ԱՄՐԱԿԱՊՄԱՆ ՄԱՍՆԱԳԻՐ

ՆՇԱՆԱԿ. ԴԻՐՔԸ	ՆՇԱՆԱԿՈՒՄԸ	ԱՆՎԱՆՈՒՄԸ	ՔԱՆ. ՀԱՏ	ՄԻԱՎ. ՔԱՇԸ ԿԳ	ԾԱՆՈԹՈՒԹՅՈՒՆ
	ՄԻՋՆՈՐՄՆԵՐԻ ԱՄՐԱԿԱՊՈՒՄ				
1	ГОСТ19903 - 76	-3X100 L = 400	455	0.94	427.7
2	СТО АСЧМ 7 - 93	Φ12 A500C L ընդ = 600.0 մ	--	540.0	540.0
8	–"–	Φ6 A-IC L = 400	40	0.09	3.6
			ԸՆԴ.		971.3
	ՆՅՈՒԹԸ՝	ԱՆՑՔԵՐԻ ԼՑՆՈՒՄ M150 ՑԵՄ.-ԱՎԱԶԵ ՇԱՂԱԽ (Մ³)			12.0
		ԽԱՄՔԱՐԱԲԵՏՈՆ (B 12.5 ԲԵՏՈՆՈՎ - 40%)			18.0 (Մ³)
		ՖՐԵՊՐՊԼԱՍՏ 200 ՄՄ ՀԱՍՏ (350.0 ԳԾ.Մ)			

1. ՄԻՋՆՈՐՄՆԵՐԻ ՏԵՂԱԲԱՇԽՈՒՄԸ ՆԱՅԵԼ ԵՎՐՏԱՐԱՊԵՏԱԿԱՆ ԳԾԱԳՐԵՐԻ ՀԵՏ ՀԱՄԱՏԵՂ
2. ՍՈՒՅՆ ԹԵՐԹԸ ՆԱՅԵԼ ԵԿ-44 ՀԵՏ ՀԱՄԱՏԵՂ

ԾՐԱԳՐԻ ԱՌԱՋԱԴՐԱՆՔ՝ TGQ-09			
ՆԱԽԱԳԾ.	ԱՂԱՋԱՆՅԱՆ Լ.		
ՊԱՇՏՈՆ	ԱՋԳԱԼՈՒՆ	ՍՏՈՐԱԳՐ.	

ՎԱՐԴԱՋՈՐԻ ՄԱՆԿԱՊԱՐՏԵԶԻ ԿԱՌՈՒՑՄԱՆ ՀԱՄԱՐ ԱՆՀՐԱԺԵՇՏ ՆԱԽԱԳԾԱՅԻՆ ԱՇԽԱՏԱՆՔՆԵՐ

ԿՈՆՍՏՐՈՒԿՏՈՐԱԿԱՆ ՄԱՍ

ՓՈՒԼ	ԹԵՐԹ	ԹԵՐԹԵՐ
ԱՆ	ԵԿ-43	48

200 ՄՄ ՀԱՍՏՈՒԹՅԱՄԲ ՄԻՋՆՈՐՄՆԵՐԻ ԱՄՐԱԿԱՊՄԱՆ ՀԱՆԳՈՒՅՑՆԵՐԸ

ՃԱՐՏԱՐԱՊԵՏԱԿԱՆ ԿԱԶՄԱԿԵՐՊՈՒԹՅՈՒՆ ԵՎՐՈՍ ՍՊԸ
ENGINEERING EVROS LLC